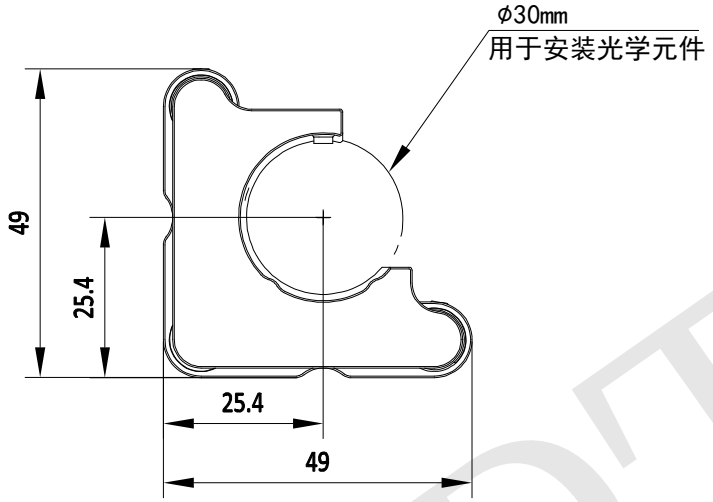

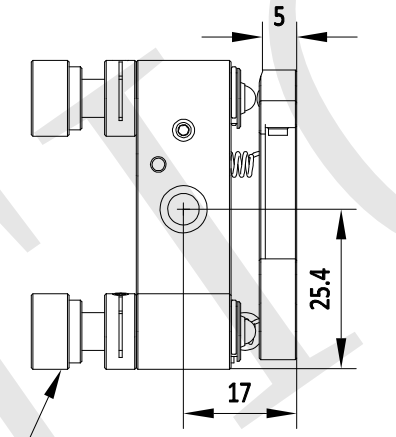

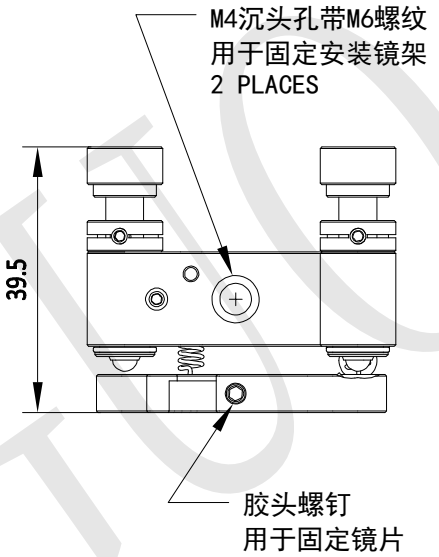

注：
1：本图仅供参考,禁止使用本图加工生产.
2：图纸细节如有更改不再另行通知.

GU OPTICS	联合光科技（北京）有限公司			
名称	C型开口反射镜架 左手系 夹持镜片尺寸30mm 两轴调节			
产品编号	519957	单位	mm	

GUOPTICS