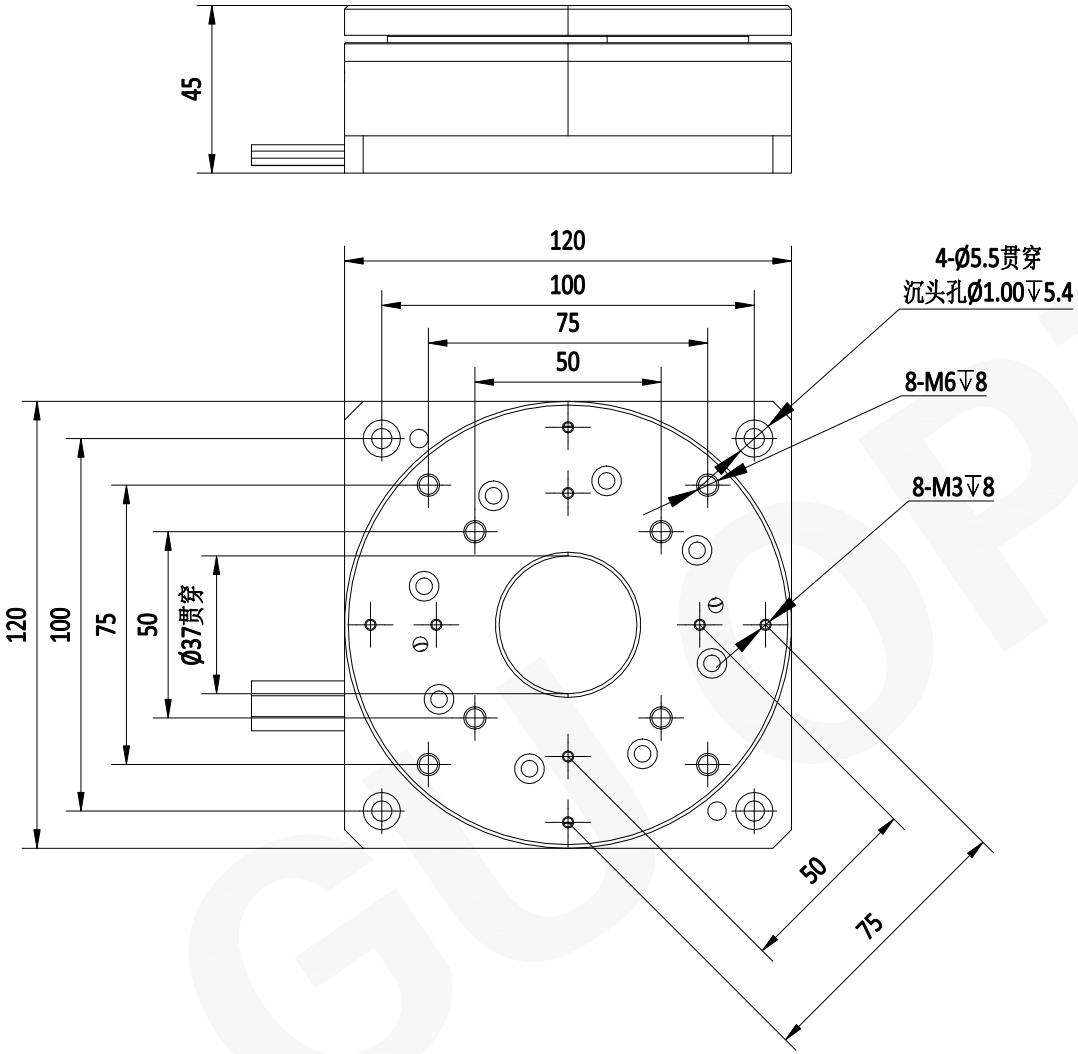

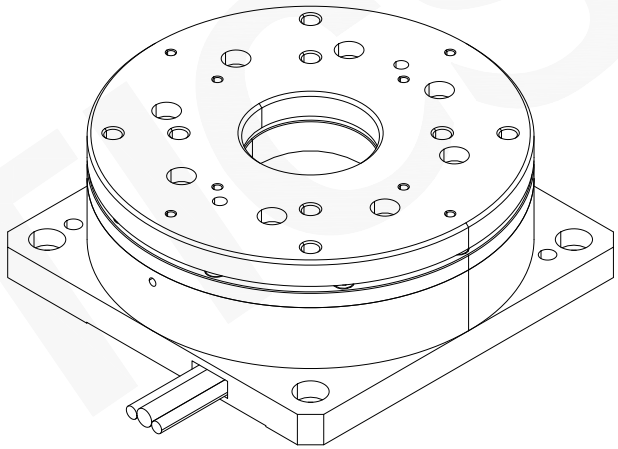

注：
1：本图仅供参考,禁止使用本图加工生产.
2：细节图纸如有更改不再另行通知.

GU OPTICS			
联合光科技（北京）有限公司			
名称	旋转台 台面直径120mm 行程360° 全自由旋转 高性能直驱电机		
产品编号	526906	单位：mm	投影