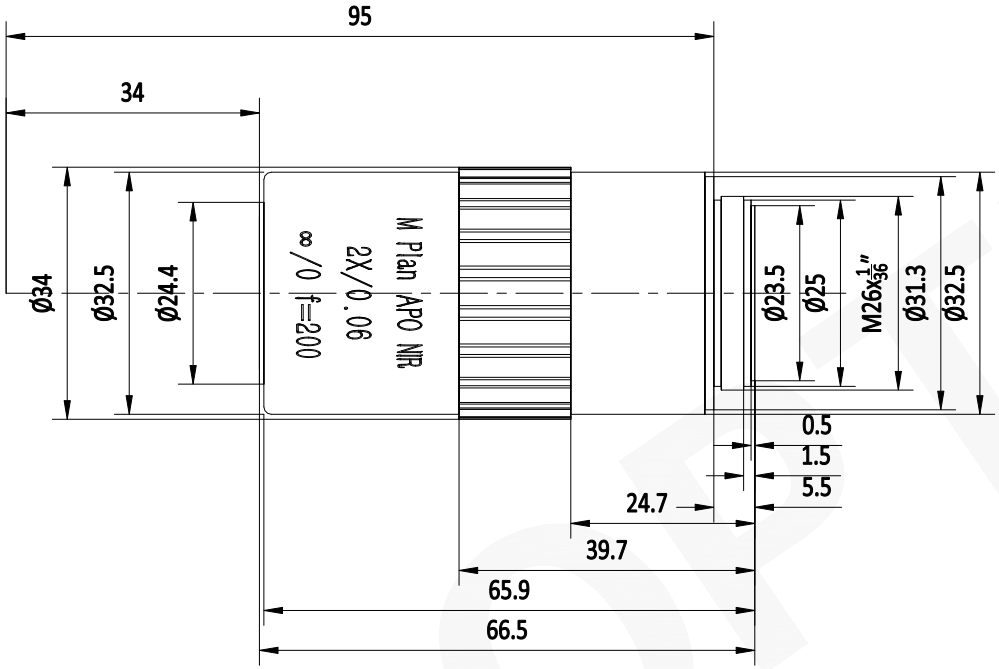

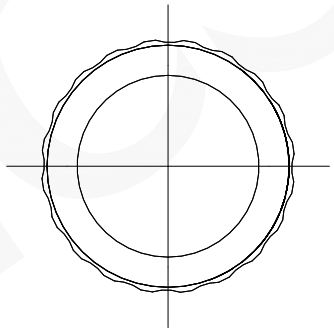

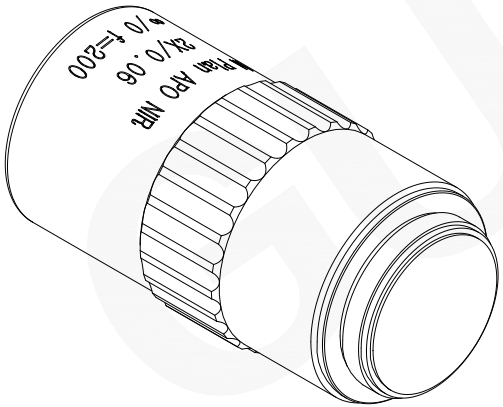

注：
1：本图仅供参考,禁止使用本图加工生产.
2：细节图纸如有更改不再另行通知.

GU OPTICS

联合光科技（北京）有限公司

名称	2X M PLAN APO NIR 远场校正显微物镜			
产品编号	690012	单位：mm	投影	