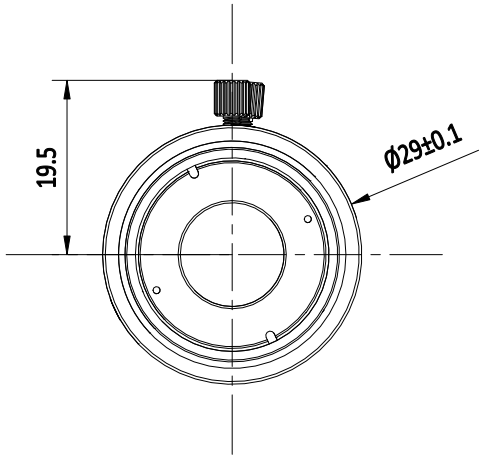

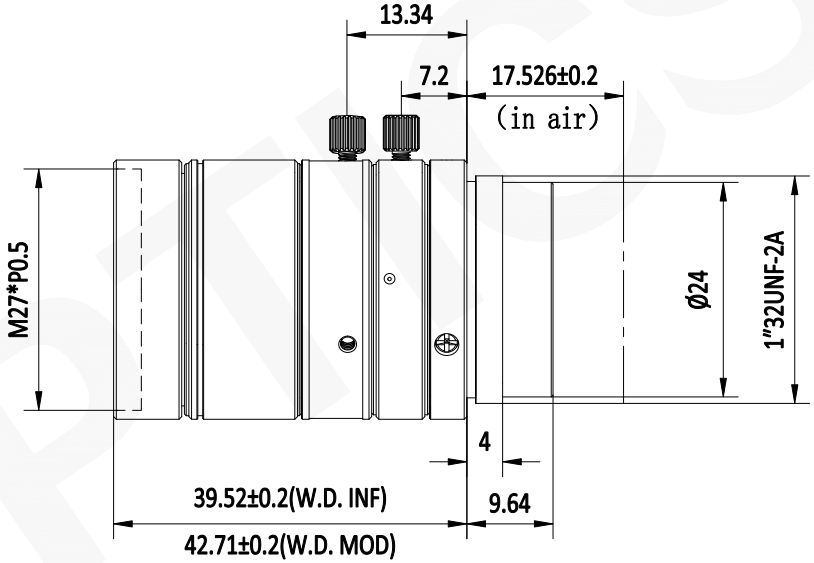

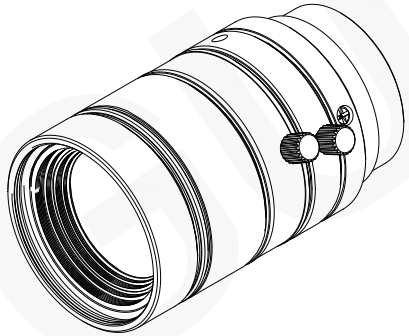

注：
1：本图仅供参考，禁止使用本图加工生产.
2：细节图纸如有更改不再另行通知.

GU OPTICS			
联合光科技（北京）有限公司			
名称	16mm 2/3" F2 5M 定焦镜头		
产品编号	600059	单位：mm	投影